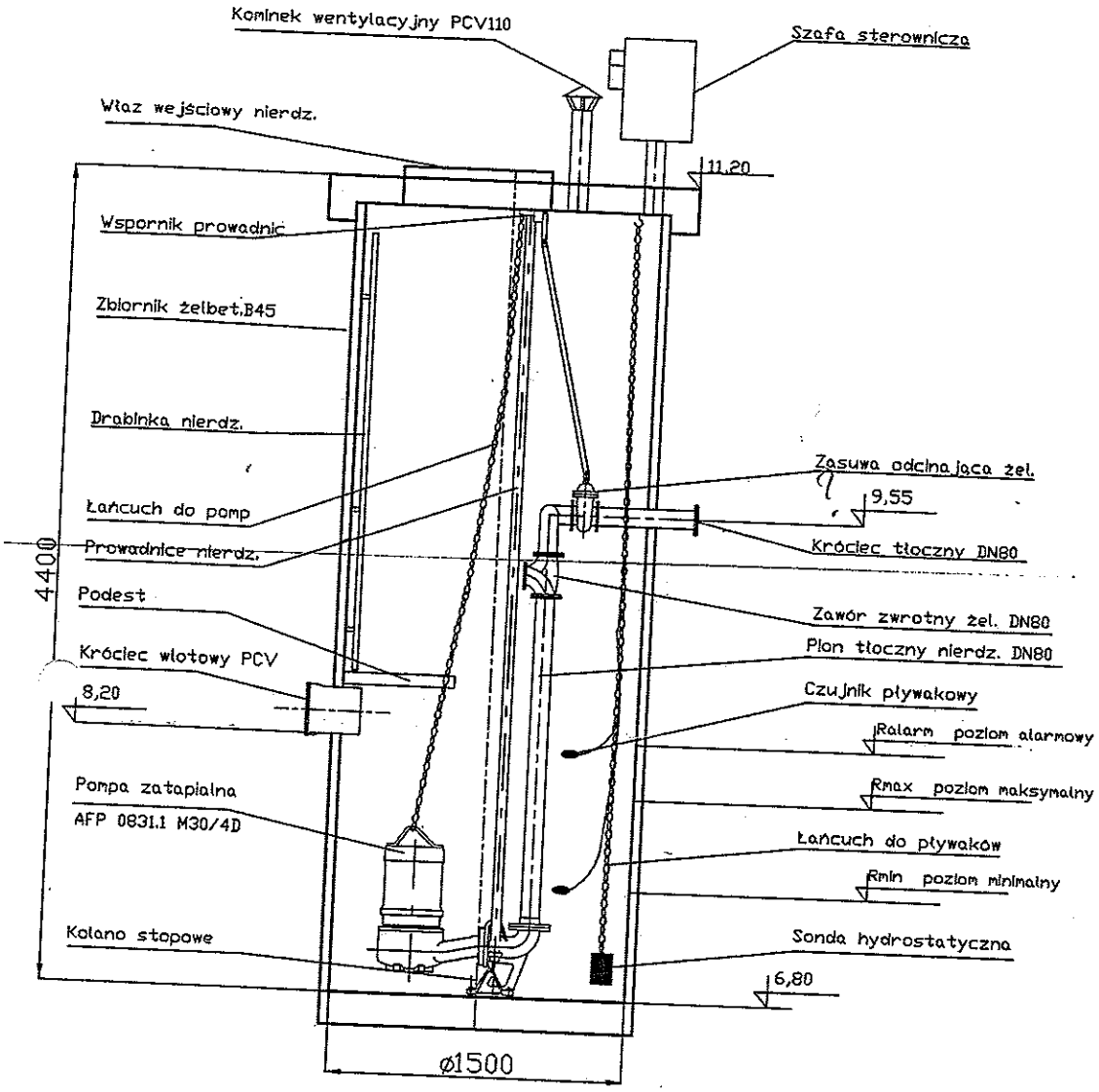

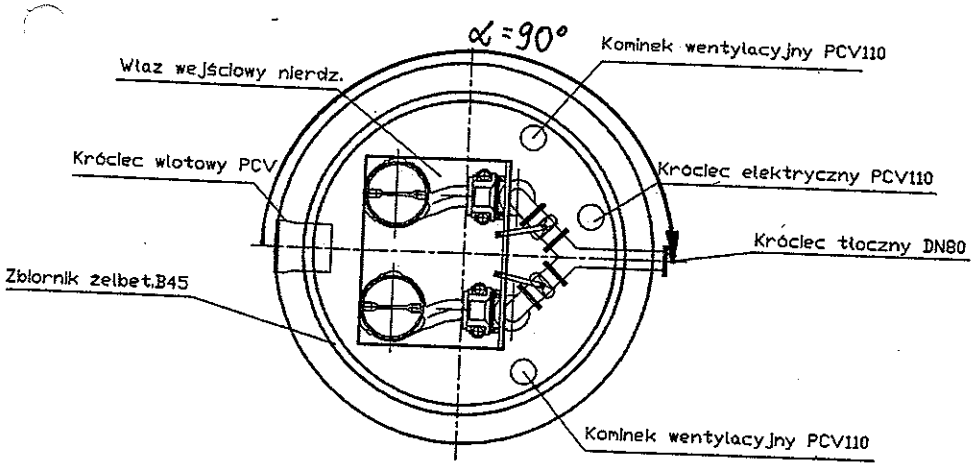

PRACOWNIA PROJEKTOWA
PROGAZ – PP
70-240 SZCZECIN, ul.Narutowicza 13a/1
tel/fax 091-433-65-23

PROGAZ-PP

Projektant	mgr inż. A. Potiechin	Upr. bud. nr 211/Sz/88,56/Sz/91 230/Sz/93	
Opracował			
Sprawdził	mgr inż. P.Petrus	Upr. bud. nr 86/Sz/91,165/Sz/93 15/Sz/98	

Obiekt: Kanalizacja sanitarna grawitacyjno-tłoczna wraz z przyłączami do budynków i lokalną oczyszczalnią ścieków w Widzieńsku, Gmina Stepnica.

Treść: SCHEMAT PRZEPOMPOWNI ŚCIEKÓW P1

Nr projektu: 91A/PP/06/2005 | Data: 12.2006 r.

Skala: 1:100/500 | Nr rys. 10

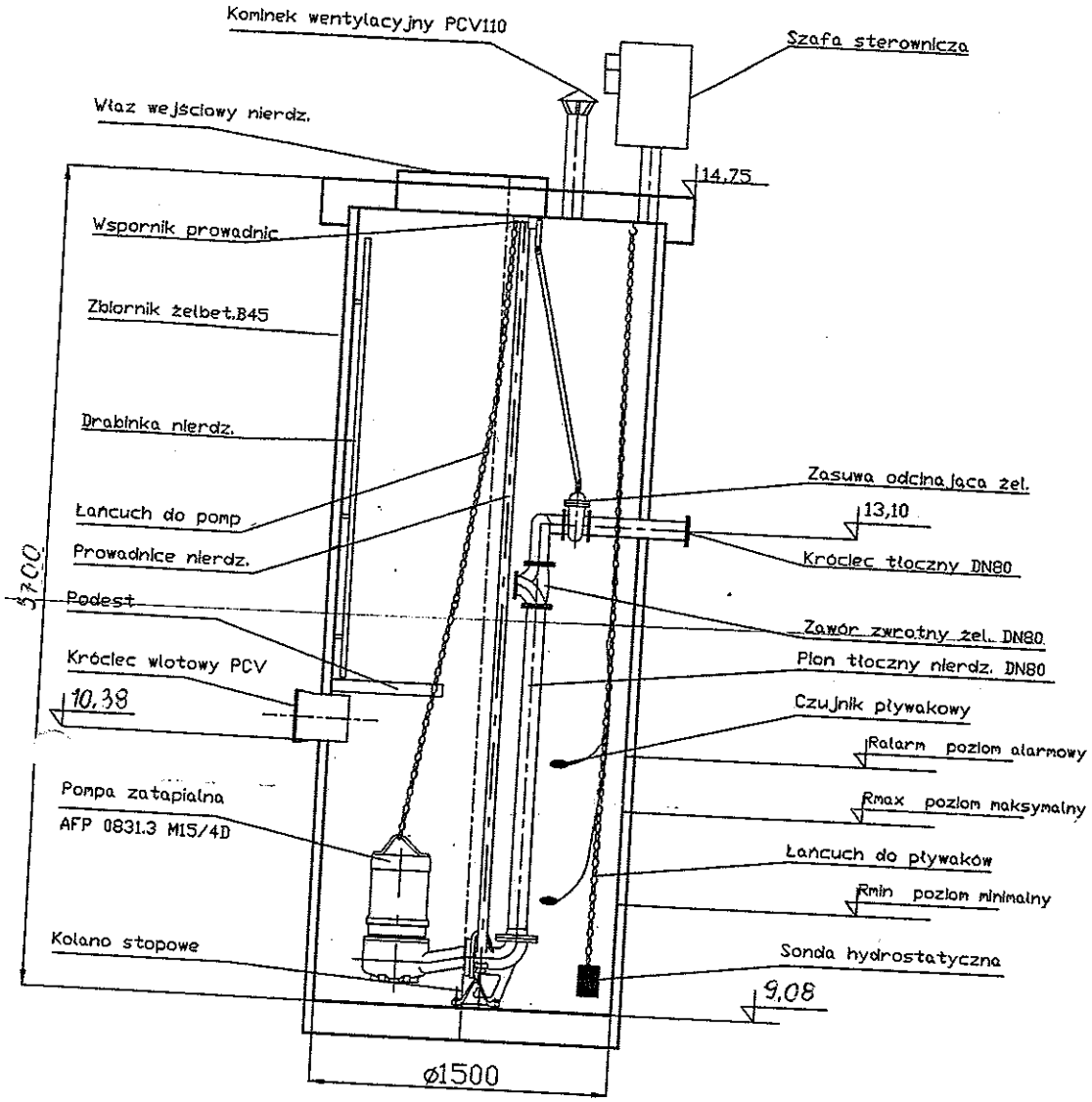

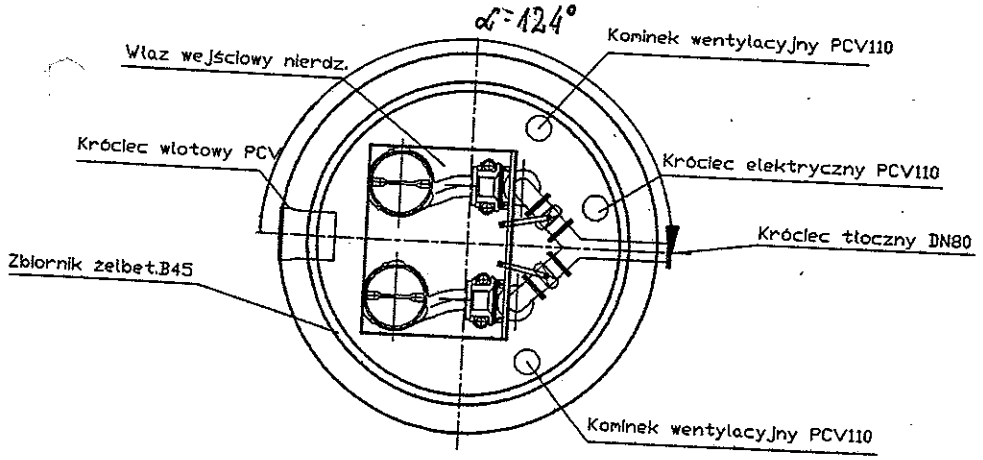

Projektant	mgr inż. A. Potiechin	Upr. bud. nr 211/Sz/88,56/Sz/91 230/Sz/93	PRACOWNIA PROJEKTOWA PROGAZ – PP 70-240 SZCZECIN, ul.Narutowicza 13a/1 tel/fax 091-433-65-23
Opracował			
Sprawdził	mgr inż. P.Petrus	Upr. bud. nr 88/Sz/91,165/Sz/93 15/Sz/98	
Obiekt:	Kanalizacja sanitarna grawitacyjno-tłoczna wraz z przyłączami do budynków i lokalną oczyszczalnią ścieków w Widzieńsku, Gmina Stepnica.		Nr projektu: 91A/PP/06/2005
Treść:	SCHEMAT PRZEPOMPOWNI ŚCIEKÓW P2		Data: 12.2006 r.
			Skala: 1:100/500 Nr rys. 11

UWAGI:

-Przewody znajdujące się poniżej granicy przemarzania należy ocieplić.

-Docelowo do oczyszczalni zostanie dobudowany bliźniaczy ciąg technologiczny, wówczas oczyszczalnia będzie mogła przyjąć ścieki od 260 RLM.

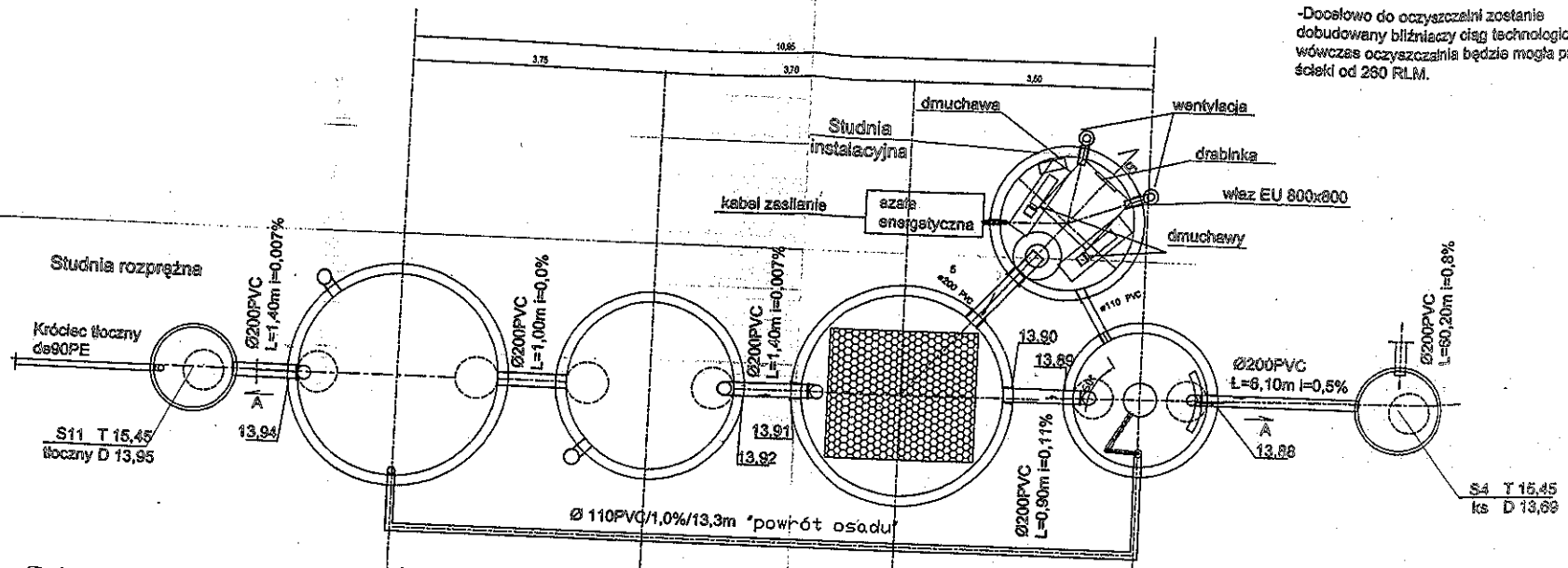

B-B

Studnia instalacyjna

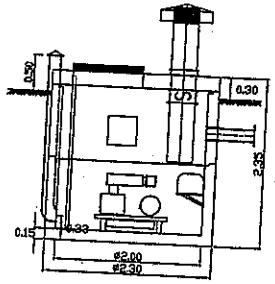

A-A

Osadnik wstępny Vcz=25,0 m3

Reaktor biologiczny bioskol 225 Hybryda

Osadnik wtórny OWT 2,0

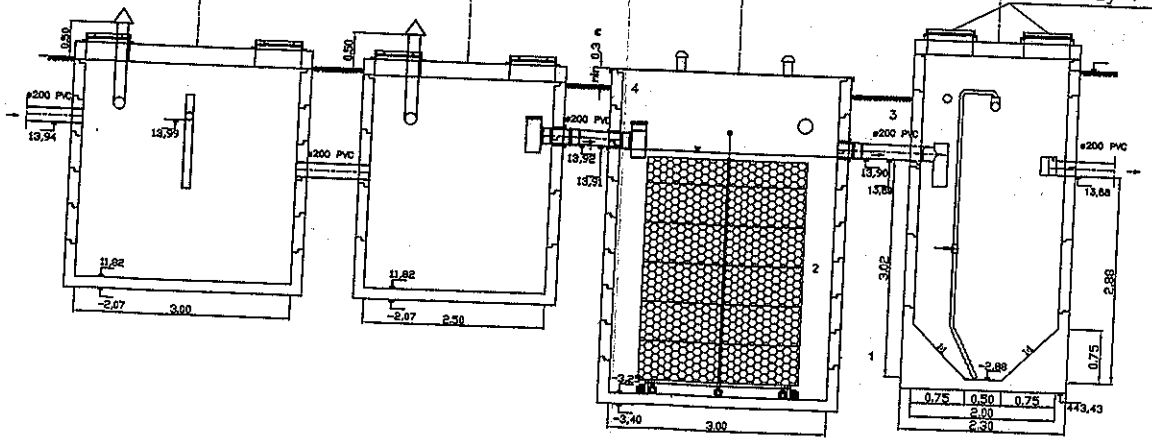

1 - korpus betonowy ϕ3000
2 - złoże biologiczne
3 - wylot ścieków
4 - wlot ścieków
5 - rura ochronna przewodów powietrznych

Projektant	mgr inż.A.Połeschin		
Opracował			
Sprawdził	mgr inż.P.Pełnus		

Obiekt: kanalizacja sanitarna grawitacyjno-tłoczna wraz z przyłączami do budynków i lokalną oczyszczalnią ścieków w Widzianku, Gmina Stepnica.

Treść: SCHEMAT OCZYSZCZALNI ŚCIEKÓW

PRACOWNIA PROJEKTOWA PROGAZ - PP 70-240 SZCZECIN, ul.Narutowicza 13a/1 tel/fax 091-433-85-23.

Nr projektu: 91A/PP/05/2005

Data: 12.2005 r.

Skala: ——

Nr rys. 12

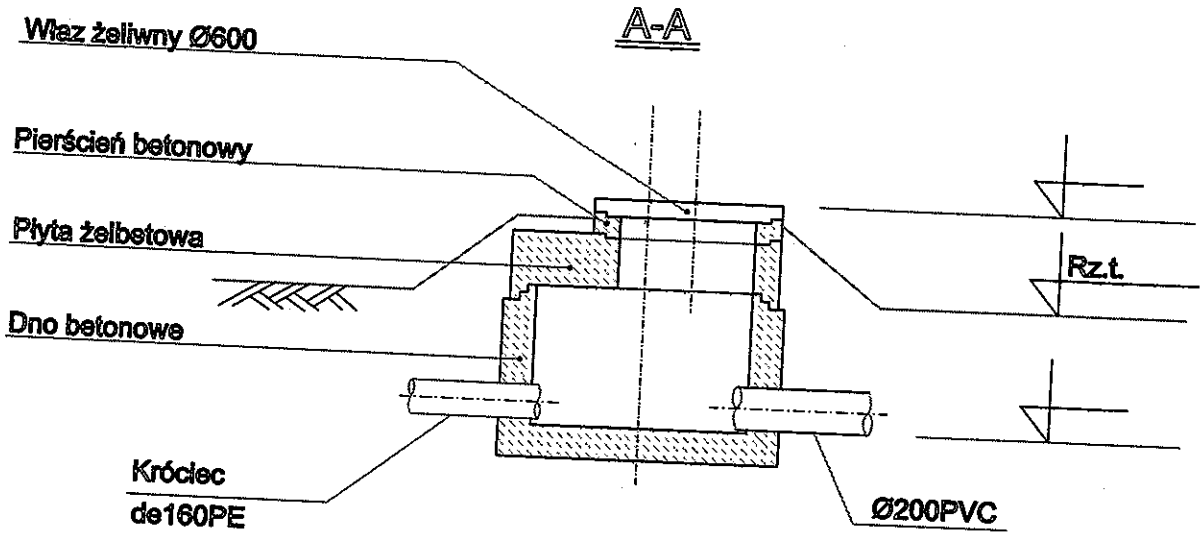

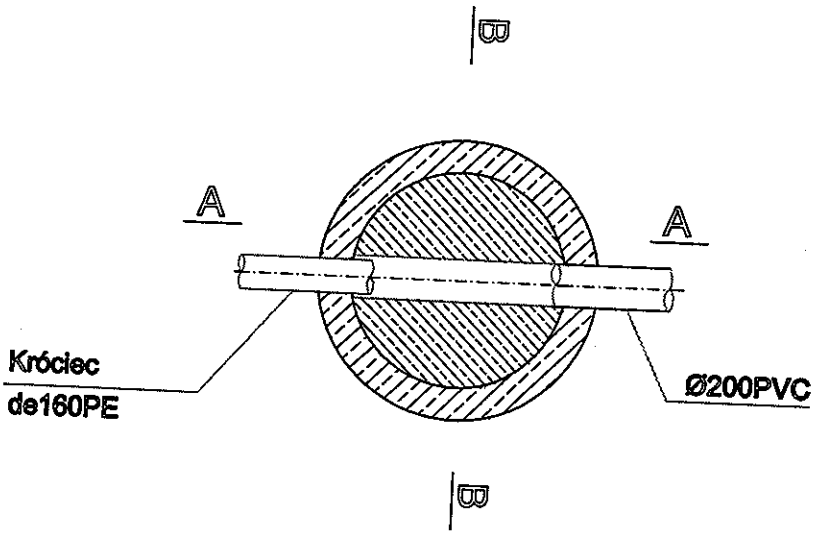

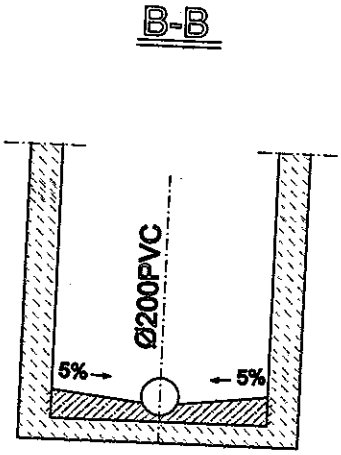

Projektant	mgr inż.A.Potiechin	Upr. bud. nr 172/Sz/2002	PROGAZ-PP	PRACOWNIA PROJEKTOWA PROGAZ - PP 70-240 SZCZECIN, ul.Narutowicza 13a/1 tel/fax 091-433-65-23
Opracował				
Sprawdził	mgr inż.P.Petrus	Upr. bud. nr 86/Sz/91,165/Sz/93 15/Sz/96		
Obiekt:	Kanalizacja sanitarna grawitacyjno-tłoczna wraz z przyłaczami do budynków i lokalną oczyszczalnią ścieków w Widzieńsku, Gm. Stepnica			
Treść:	STUDNIA ROZPRĘŻNA Ø1200	Nr projektu: 91A/PP/06/2005	Data: 12.2006 r.	
		Skala: ——	Nr rys. 13	

Dno betonowe

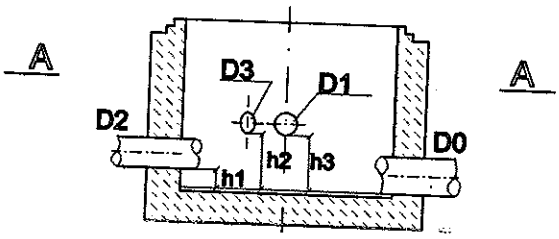

A - A

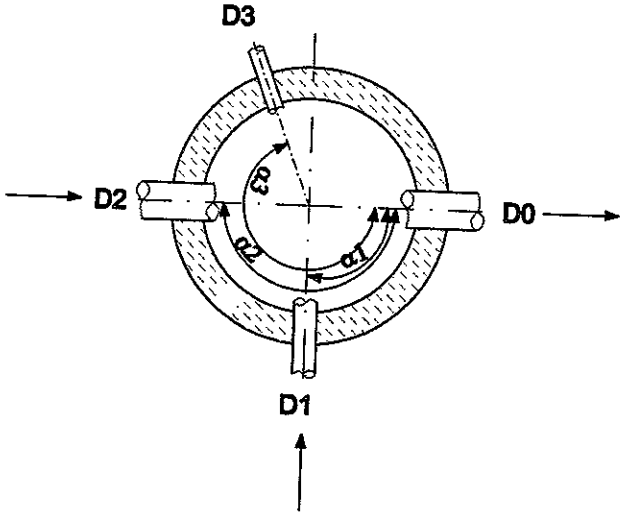

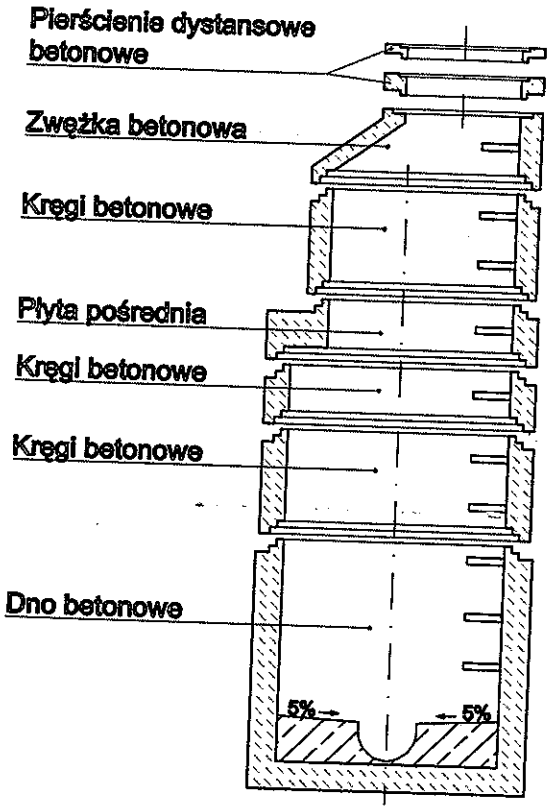

UWAGA:

— Średnice, kąty i wysokości dopływów zamieszczono w zestawieniu studni betonowych - Tabela 1

Projektant	mgr inż.A.Potiechin		Upr. bud. nr 211/Sz/88,56/Sz/91 230/Sz/93	PRACOWNIA PROJEKTOWA PROGAZ - PP 70-240 SZCZECIN, ul.Narutowicza 13a/1 tel/fax 091-433-65-23
Opracował				
Sprawdził	mgr inż.P.Petrus		Upr. bud. nr 86/Sz/91,165/Sz/93 16/Sz/96	
Obiekt: Kanalizacja sanitarna grawitacyjno-tłoczna wraz z przyłaczami do budynków i lokalną oczyszczalnią ścieków w Widzieńsku, Gmina Stepnica				
Treść: STUDNIA BETONOWA TYPU BS Ø1200			Nr projektu: 91A/PP/06/2005	Data: 12.2006 r.
			Skala: ——	Nr rys. 14

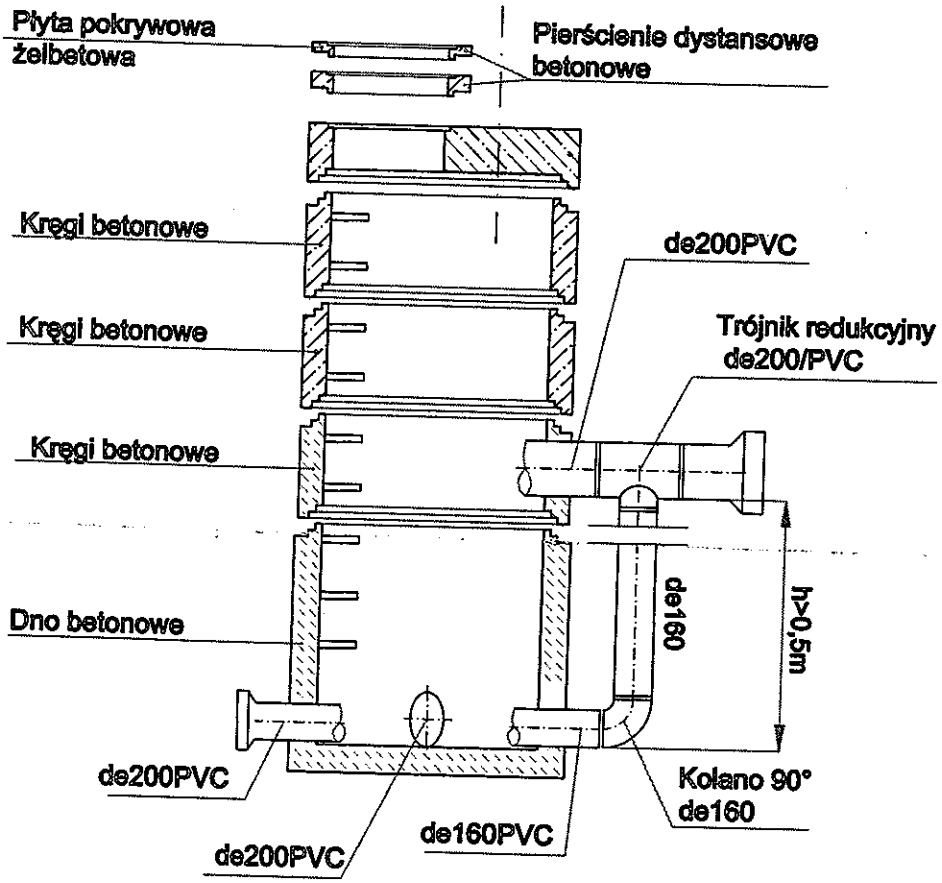

UWAGA:

— Średnice, kąty i wysokości dopływów zamieszczono w zestawieniu studni betonowych - Tabela 1

Projektant	mgr inż.A.Potiechin		Upr. bud. nr 211/Sz/68,66/Sz/91 230/Sz/93	PRACOWNIA PROJEKTOWA PROGAZ - PP 70-240 SZCZECIN, ul.Narutowicza 13a/1 tel/fax 091-433-65-23
Opracował				
Sprawdził	mgr inż.P.Petrus		Upr. bud. nr 96/Sz/91,166/Sz/93 15/Sz/96	
Obiekt: Kanalizacja sanitarna grawitacyjno-tłoczna wraz z przyłączami do budynków i lokalną oczyszczalnią ścieków w Widzieńsku, Gmina Stepnica.				
Treść: STUDNIA BETONOWA TYPU BS Ø1200 KASKADOWA			Nr projektu: 91A/PP/06/2005	Data: 12.2006 r.
			Skala: ———	Nr rys. 14A

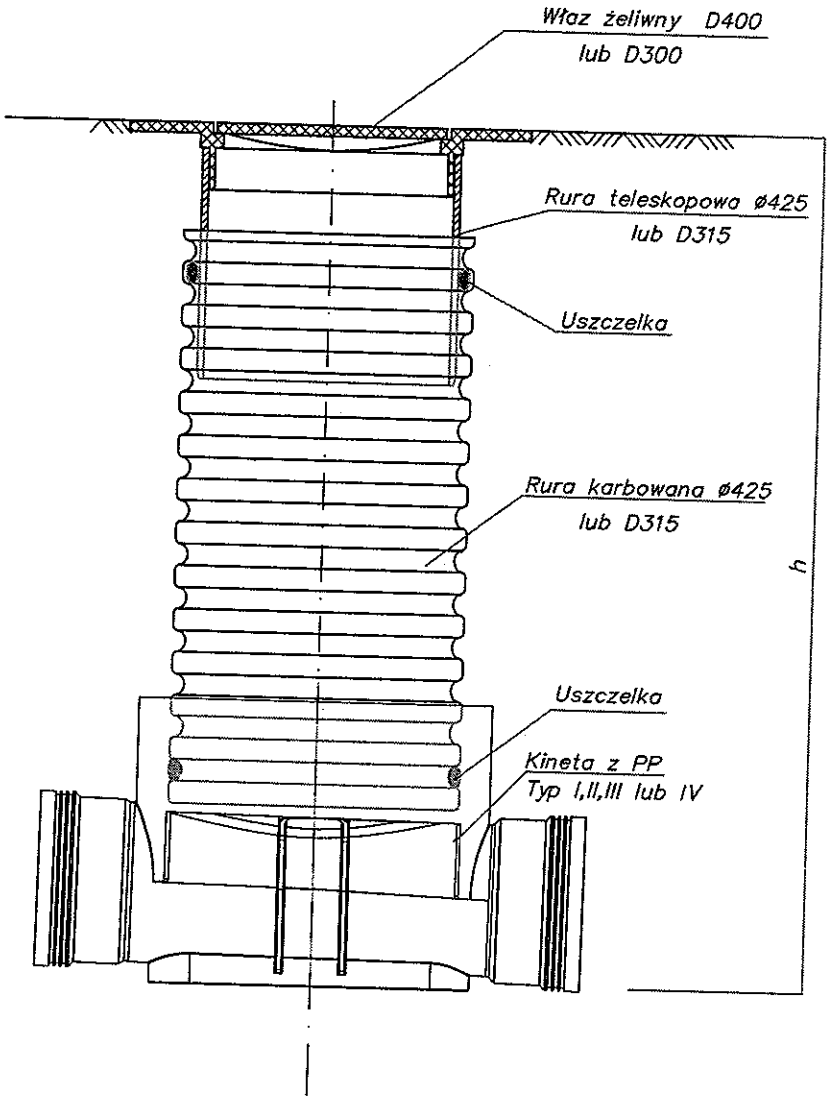

UWAGA:

— **Zestawienie studzienek niewłazowych przedstawiono w Tabeli 1 opracowania**

Projektant	mgr inż.A.Potiechin		Upr. bud. nr 211/Sz/88,56/Sz/91 230/Sz/93
Opracował			
Sprawdził	mgr inż.P.Petrus		Upr. bud. nr 86/Sz/91,165/Sz/93 15/Sz/98

PROGAZ - PP

PRACOWNIA PROJEKTOWA
PROGAZ - PP
70-240 SZCZECIN, ul.Narutowicza 13a/1
tel/fax 091-433-65-23

Obiekt: Kanalizacja sanitarna grawitacyjno-tłoczna wraz z przyłaczami do budynków i lokalną oczyszczalnią ścieków w Widzieńsku, Gmina Stepnica

Treść: Studzienka kanalizacyjna niewłazowa Ø425 i Ø315

Nr projektu: 91A/PP/06/2005	Data: 12.2006 r.
Skala: ——	Nr rys. 15

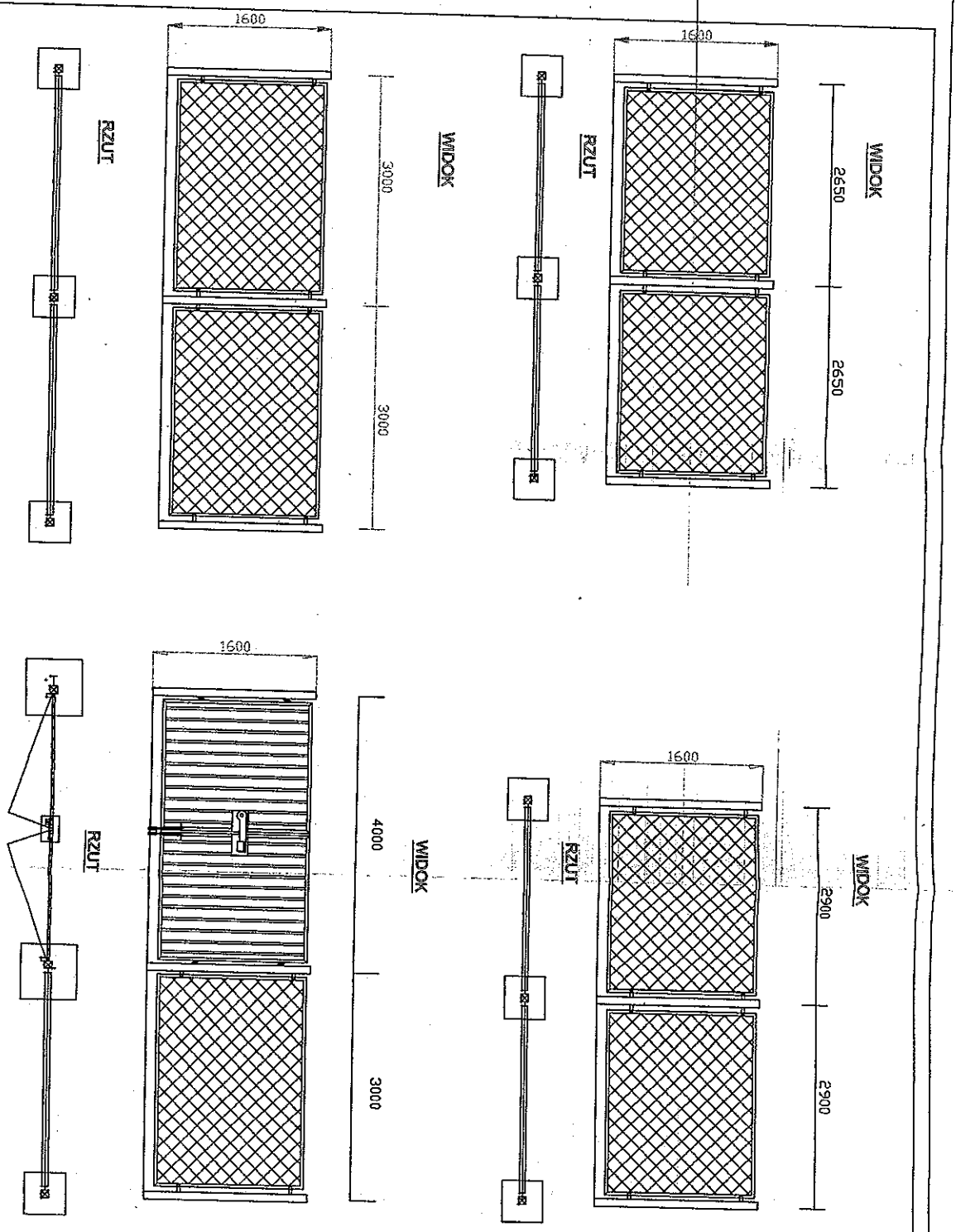

UWAGA:

Ogrodzenie z siatki na ramach stalowych.
Słupki z rur stalowych, posadowienie na stopach betonowych.

Projektant	mgr inż.A.Potiechin	Upr. bud. nr 211/Sz/68,56/Sz/91 230/Sz/93	PRACOWNIA PROJEKTOWA PROGAZ - PP 70-249 SZCZECIN, ul.Narutowicza 13a/1 tel/fax 091-433-65-23
Opracował			
Sprawdził	mgr inż.P.Petrus	Upr. bud. nr 85/Sz/91,185/Sz/93 15/Sz/95	
Obiekt:	Kanalizacja sanitarna grawitacyjno-tłoczna wraz z przyłączami do budynków i lokalną oczyszczalnią ścieków w Widzieńsku, Gmina Stepnica		
Treść:	Ogrodzenie przepompowni ścieków P1	Nr projektu: S1A/PP/06/2005	Data: 12.2006 r.
		Skala:	Nr rys. 4/6

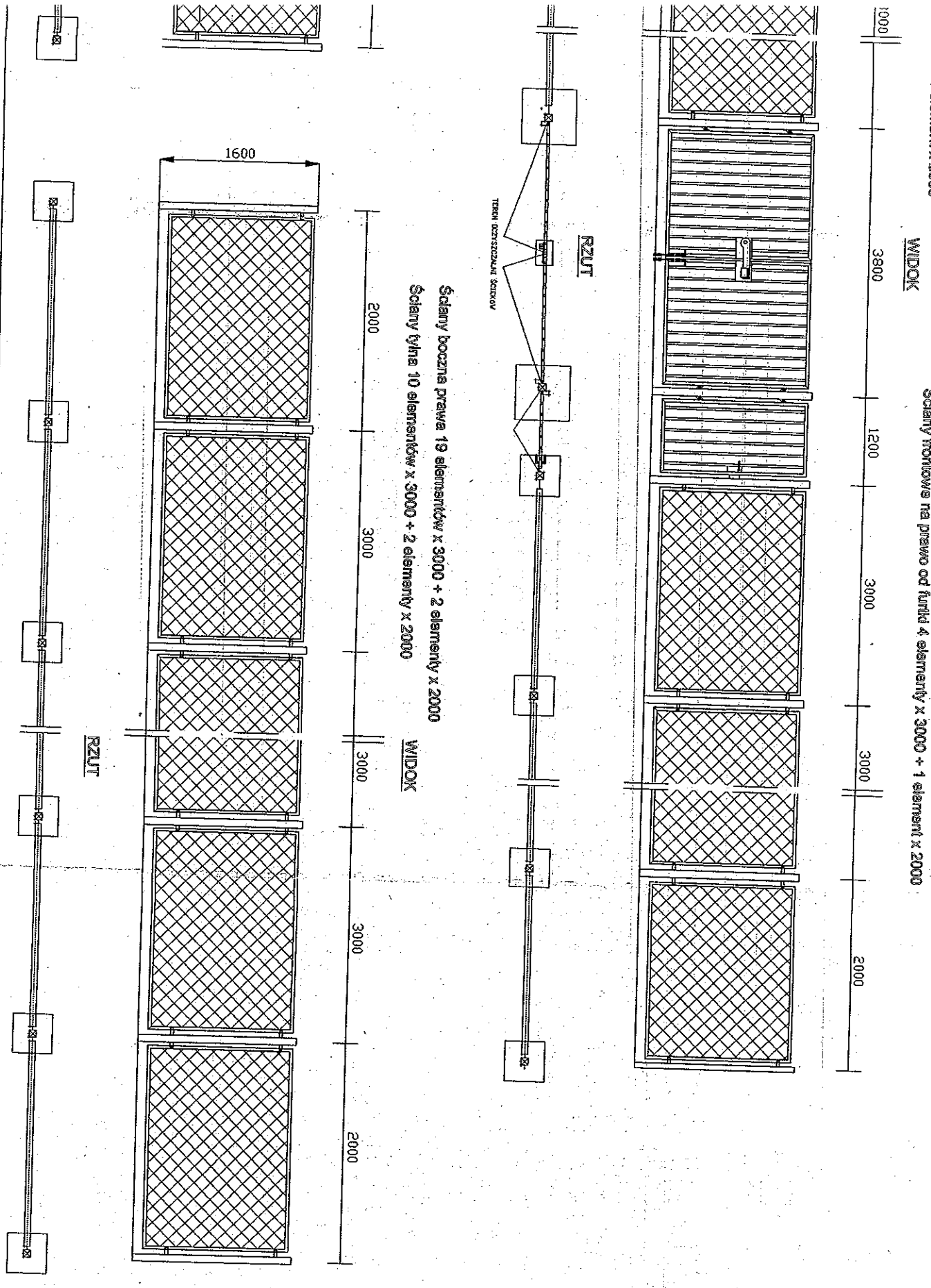

Projektant	mgr inż.A.Potiechin		Upr. bud. nr 211/Sz/88,56/Sz/91 230/Sz/93	PROGAZ-PP PRACOWNIA PROJEKTOWA PROGAZ - PP 70-240 SZCZECIN, ul.Narutowicza 13a/1 tel/fax 091-433-65-23
Opracował				
Sprawdził	mgr inż.P.Petrus		Upr. bud. nr 86/Sz/91,165/Sz/93 15/Sz/98	
Obiekt:	Kanalizacja sanitarna grawitacyjno-tłoczna wraz z przyłączami do budynków i lokalną oczyszczalnią ścieków w Widzieńsku, Gmina Stepnica			
Treść:	Ogrodzenie i teren zagospodarowania przepompowni P2 i oczyszczalni ścieków	Nr projektu: 91A/PP/06/2005	Data: 12.2006 r.	
		Skala: ———	Nr rys. 17	

Zagospodarowanie terenu oczyszczalni ścieków

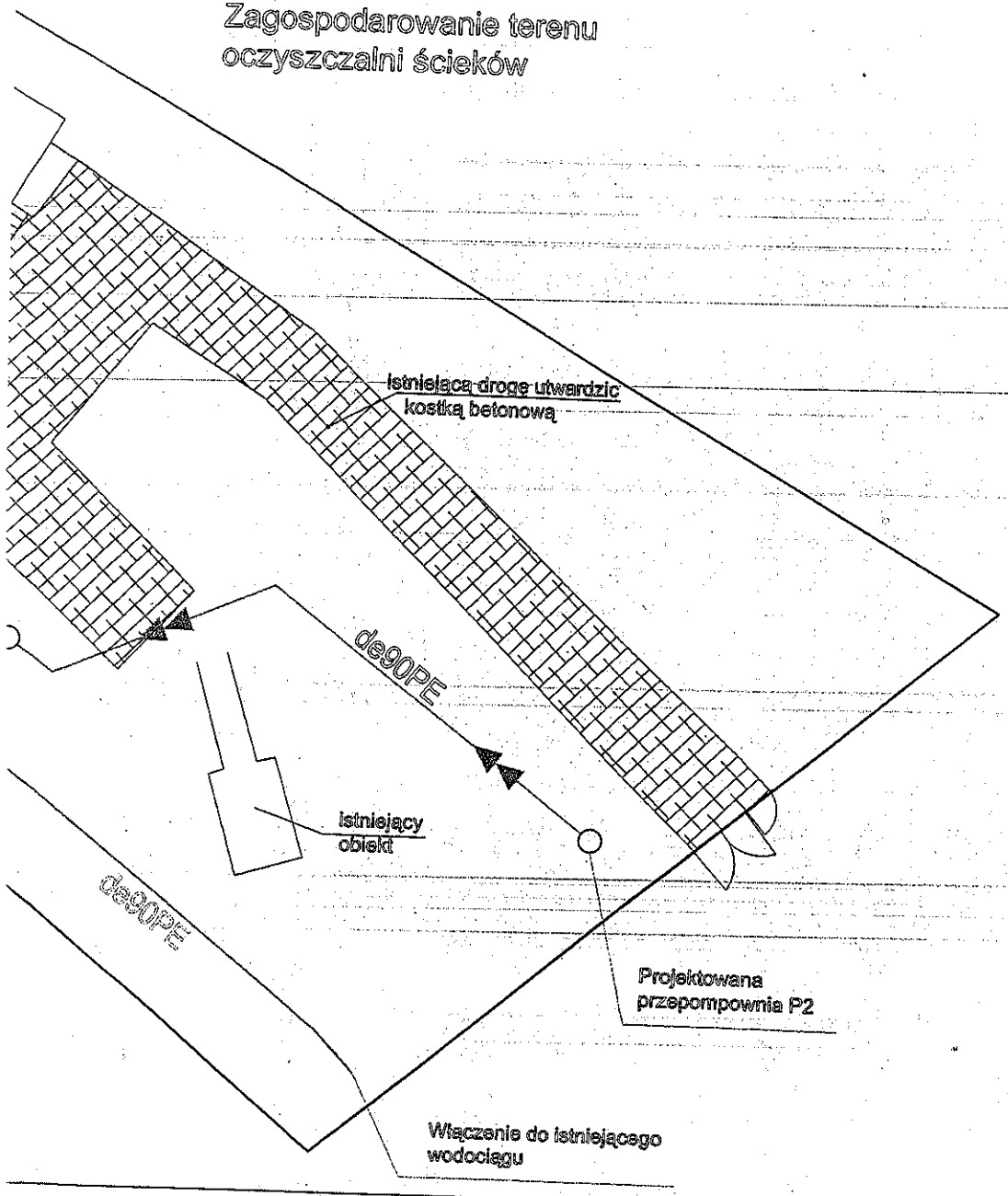

Ściany frontowe na lewo od bramy 8 elementów x 3000 + 1 element x 20(

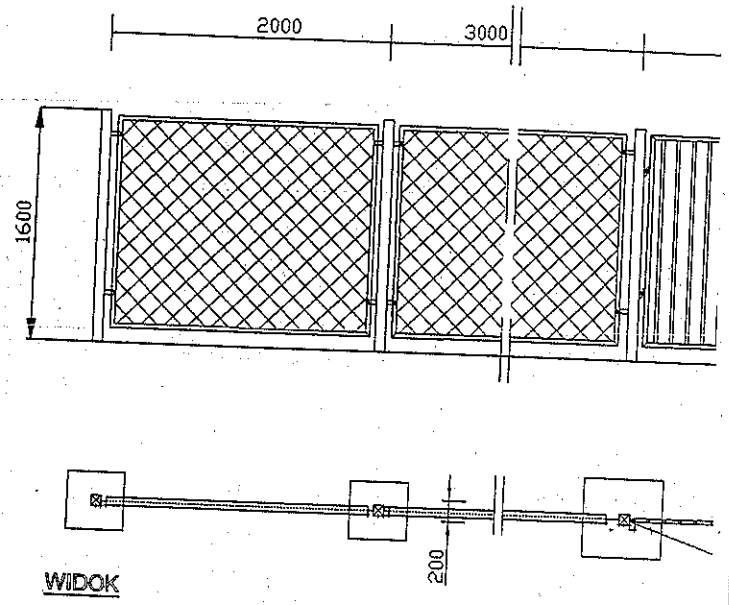

Ściany boczna lewa 16 elementów x 3000

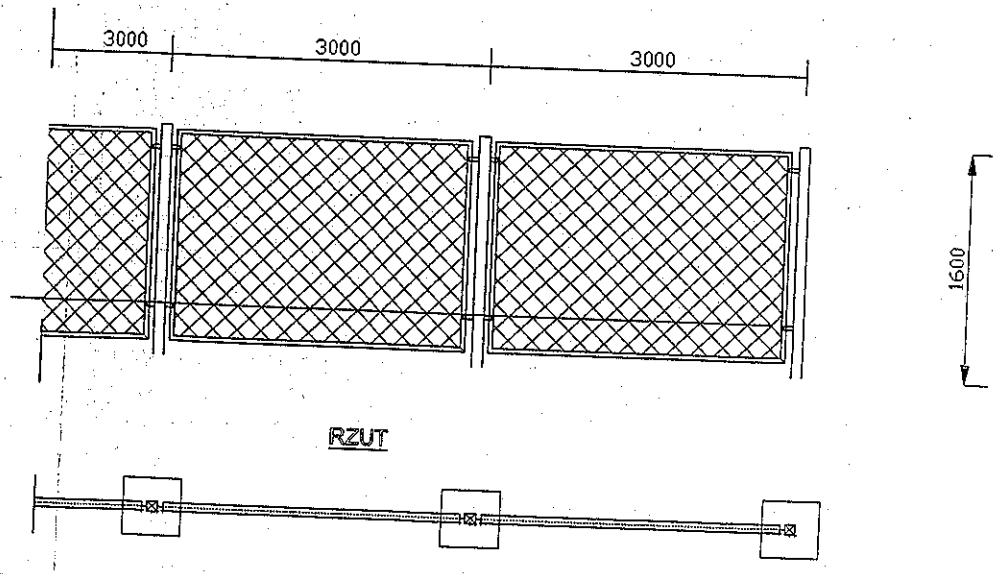
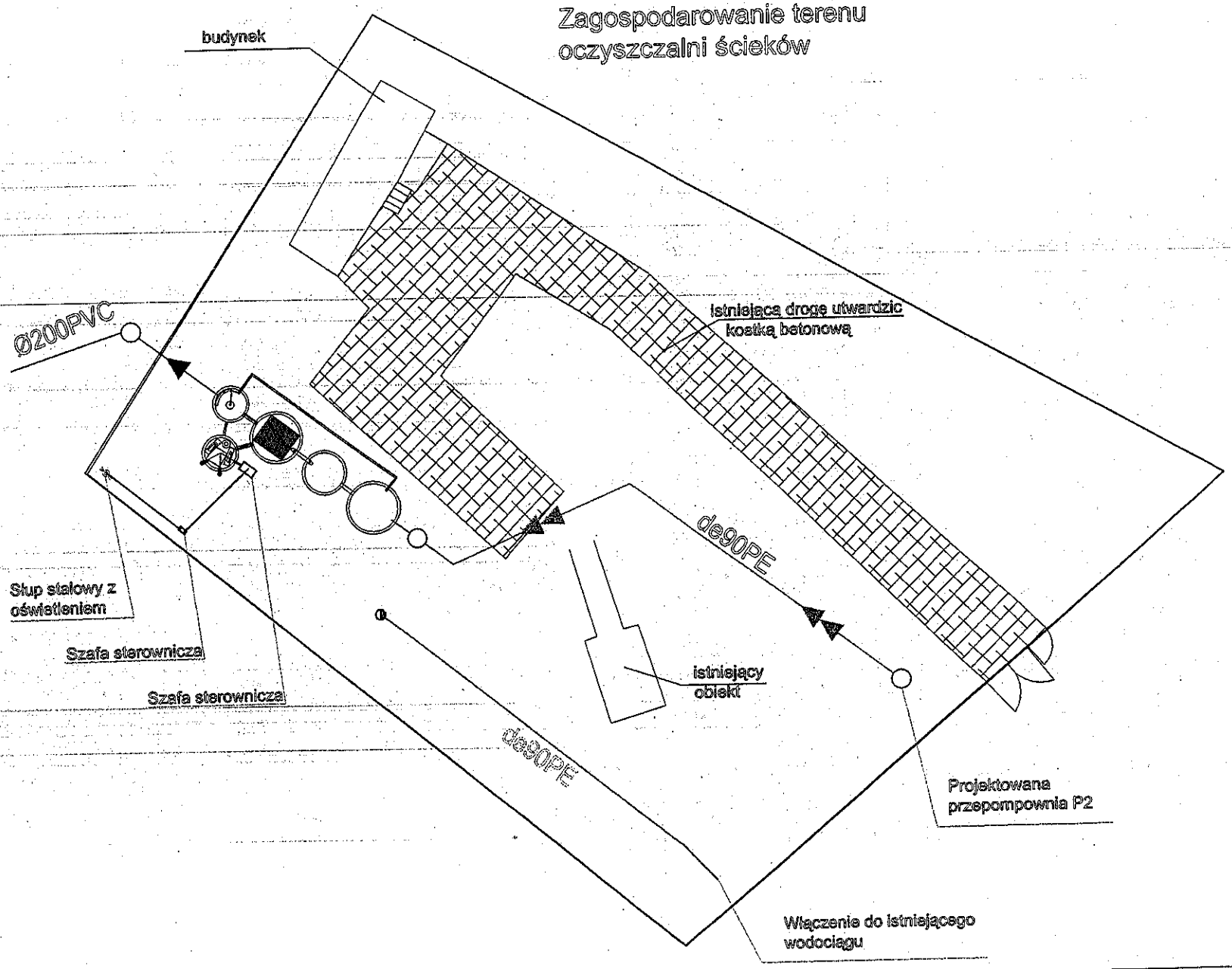
Zagospodarowanie terenu oczyszczalni ścieków